ԿՏՐՎԱԾՔ Ա-Ա

7

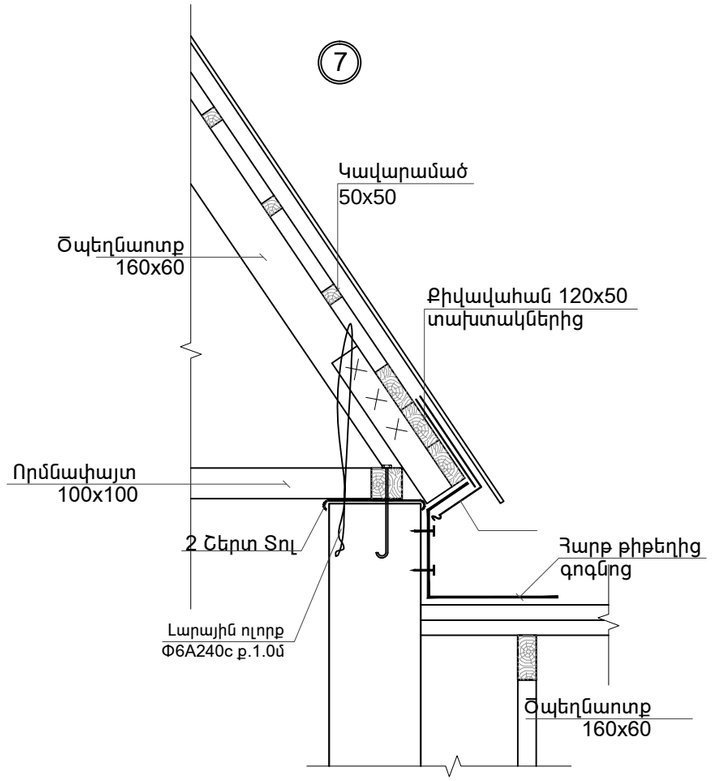

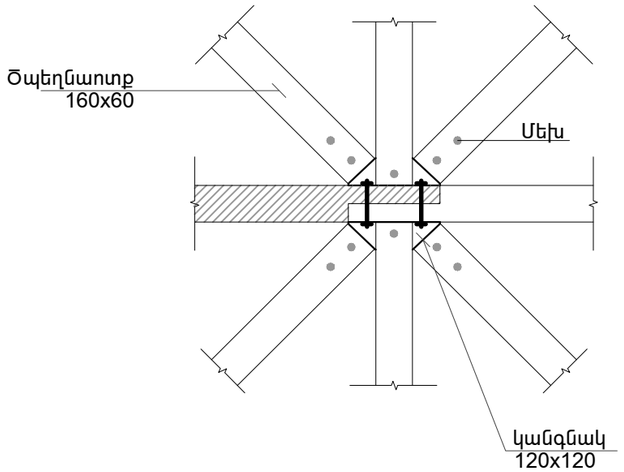

8

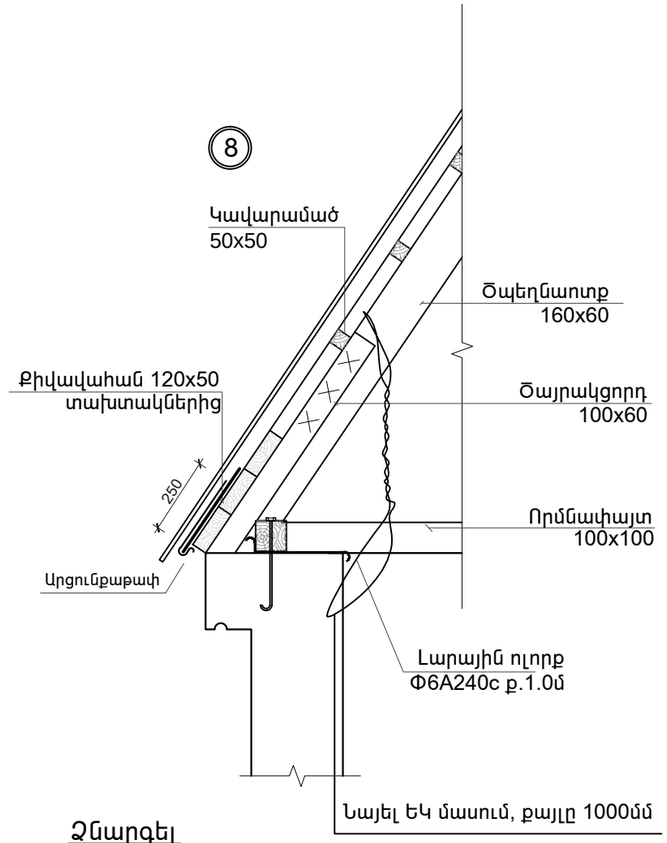

9

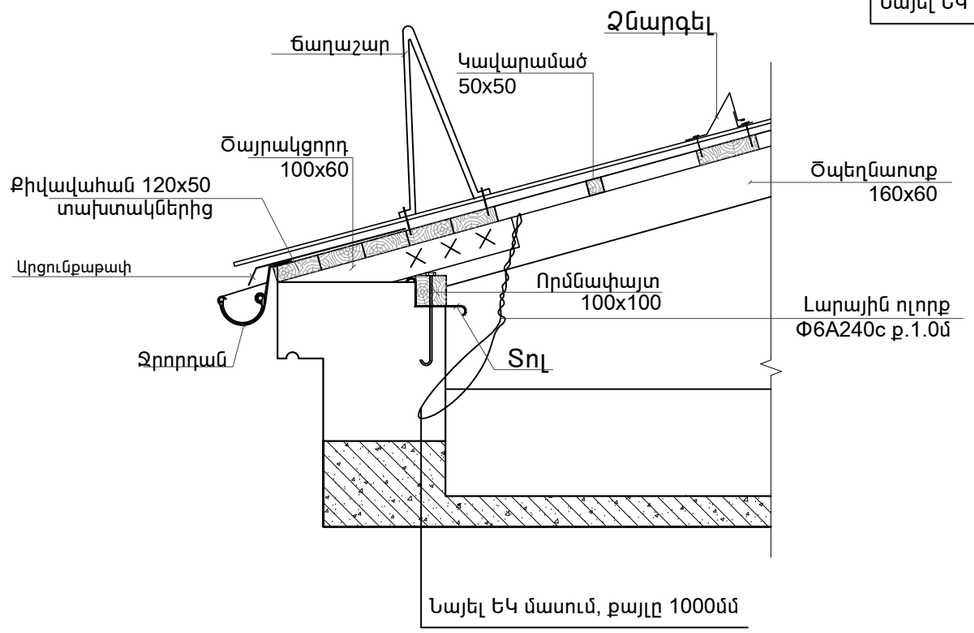

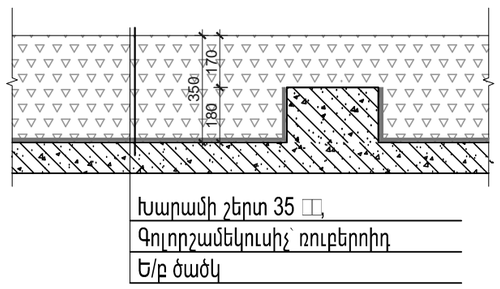

ԾԱՆՈԹՈՒԹՅՈՒՆ

1. ՓԱՅՏՅԱ ՏԱՐՐԵՐԸ՝ ՓՇԱՏԵՐԵԿ II ԾԱՌԱՏԵՍԱԿԻՑ (ՍՈՃԻ):
2. ԲՈԼՈՐ ՓԱՅՏՅԱ ԷԼԵՄԵՆՏՆԵՐԸ ՄՇԱԿԵԼ ՀԱԿԱՀՐԴԵՀԱՅԻՆ ԵՎ ՀԱԿԱՆԵԽԻՉ ԼՈՒԾՈՒՅԹՈՎ:

ԾՐԱԳՐԻ ԱՌԱՋԱԳՐԱՆՔ՝ TAT-05				ԱԲՈՎՅԱՆԻ ՄԱՆԿԱՊԱՐՏԵԶԻ ԿԱՌՈՒՑՈՒՄ			
ՆԱԽԱԳԾ.	Տ. ԱՂԱՍԱՐՅԱՆ			ՃԱՐՏԱՐԱՊԵՏԱԿԱՆ ԼՈՒԾՈՒՄՆԵՐ	ՓՈՒԼ	ԹԵՐԹ	ԹԵՐԹԵՐ
ՆԱԽԱԳԾ.	Թ. ՀՄԱՅԱԿՅԱՆ				ԱՆ	ՃԼ-26	34
ՆԳԱ	Գ. ՀՈՎՀԱՆՆԻՍՅԱՆ			ՏԱՆԻՔԻ ՀԱՆԳՈՒՅՑՆԵՐ Մ 1:20	INTER energo	ՈՒՏԵՐ էներգիա ՍՊԸ	
ՊԱՇՏՈՆ	ԱԶԳԱՆՈՒՆ	ՍՏՈՐԱԳՐ.					